ՀԵԾԱՆ 2
Մ1:10

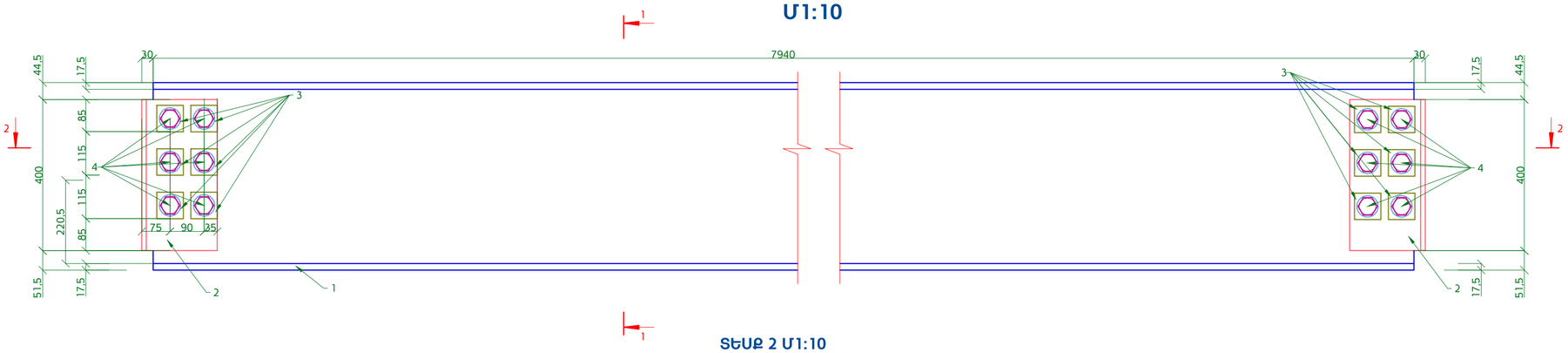

ՀԱՏՈՒՅԹ 1 Մ1:10

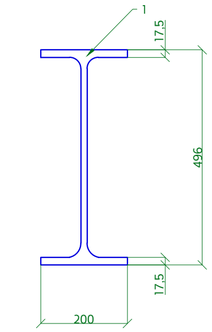

ՏԵՍՔ 2 Մ1:10
(ԵՌԱԿՑՈՒՄԸ ՑՈՒՅՑ ՏՐՎԱԾ ՉԵ)

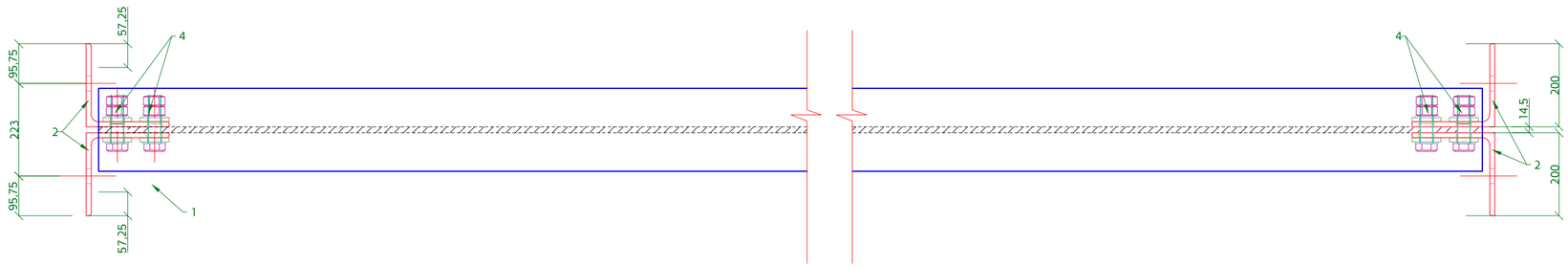

ԴԻՐՔ 2 Մ1:10

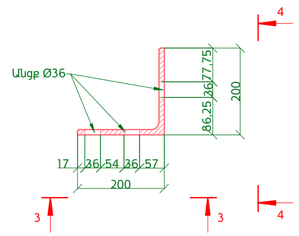

ՏԵՍՔ 3 Մ1:10

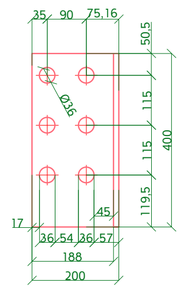

ՏԵՍՔ 4 Մ1:10

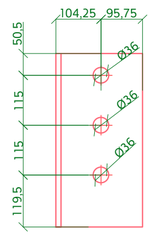

ԴԻՐՔ 1 Մ1:10

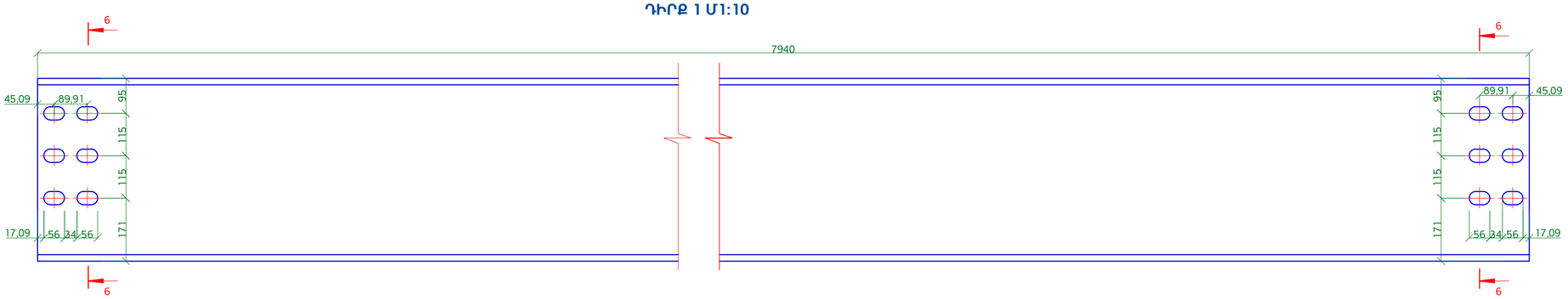

ՀԱՏՈՒՅԹ 6 Մ1:10

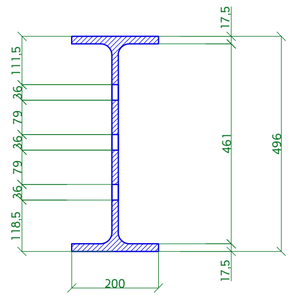

ՀԱՏՈՒՅԹ 5 Մ1:5

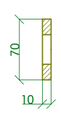

ԴԻՐՔ 3 Մ1:5

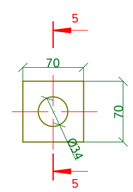

ԴԻՐՔ 4 Մ1:5

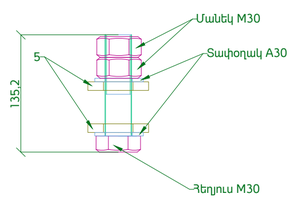

ՄԵՏԱՂԱԿԱՆ ՏԱՐՐԵՐԻ ՄԱՍՆԱԳԻՐ ՀԵԾԱՆ 2-Ի ՀԱՄԱՐ

Տարրի մակնիշը	Դիրք	Քանակը, հատ		Կտրվածք	Երկարություն, մմ	Քաշը, կգ			Պողպատի մակնիշը	Ծանոթություն
		Ս	Հ			Մեկ հատի	Ընդհանուր	Տարրի		
Հեծան-2	1	1		Երկտավր 50Б2	7940	640.76	640.76	707.4	C 245	ГОСТ 26020-83
	2	4		L 200x200x12	400	14.8	59.2		C 245	ГОСТ 8509-93
	3	24		- 70x70x8	70	0.31	7.44		C 245	ГОСТ 27772-88

Տարրի մակնիշը	Քանակը, հատ	1 հատի քաշը, կգ	Ընդհանուր քաշը, կգ
Հեծան-2	43	707.4	30418.2

ՄԵՏԱՂԵ ԻՐԵՐԻ ՄԱՍՆԱԳԻՐ

Անվանում	ԳՕՍՏ, ՏՊ	Քանակը, հատ	Ընդհանուր քաշը, կգ	Ծանոթություն
Մանեկ M30	5927-70	840	188.6	
Տափօղակ A30	11371-78	840	45.1	
Հեղյուս M30	7805-70*	420	430.5	

ԾԱՆՈԹՈՒԹՅՈՒՆ

1. Թերթը նայել համատեղ ԿL-26 - ԿL-32 թերթերի հետ:
2. Մետաղական տարրերը յուղազրկել և ներկել հակակոռոզիան ներկով 2 շերտ:

Փոխ.	Թերթ	N փաստ.	Ստորագր.	Ամսաթ.	ՀՀ Քաղաքաշինության նախարարության "Քաղաքաշինական ծրագրերի իրականացման գրասենյակ" ՊՀ պայմանագիր N ԲԸՀՀԱՇՁԲ -15/2			
ՆԳՃ		Ռ. Ավետիսյան			ՀՀ ՏԿ և ԱԻ նախարարության նոր համալիրի վերակառուցում /Կոնստրուկտորական լուծումներ/	Փուլ	Թերթ	Թերթեր
Նախագծեց		Գ. Պարոնյան				ԱՆ	ԿL-36	74
Նախագծեց		Գ. Բարսեղյան			Հեծան 2 Մ1:10, Տեսք 2,3,4 Մ1:10, Դիրք 1,2 Մ1:10,Դիրք 2,3,4 Մ 1:5, Հատույթ 1 Մ 1:10,Հատույթ 5 Մ 1:5, Հատույթ 6 Մ 1:10	UNI DESIGN 2015թ		
Ստուգեց		Գ. Իվանյան						